MPK®
handles & accessories

Montážny návod na vŕtanie - bez spodnej rozety

MPK - PERFECTA - RT / MPK - IMPRESSA - OR

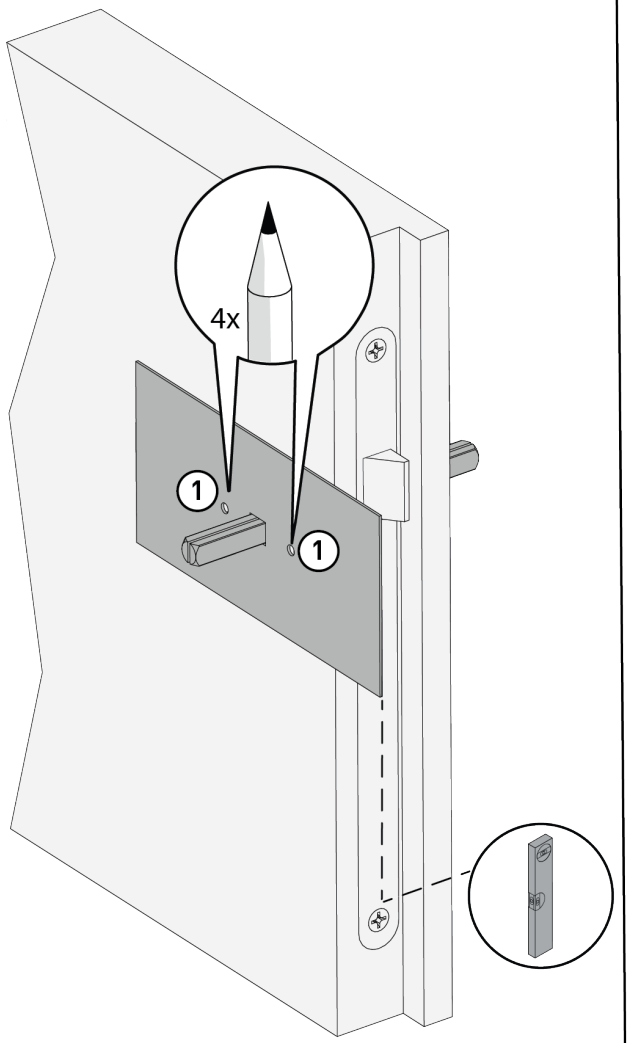

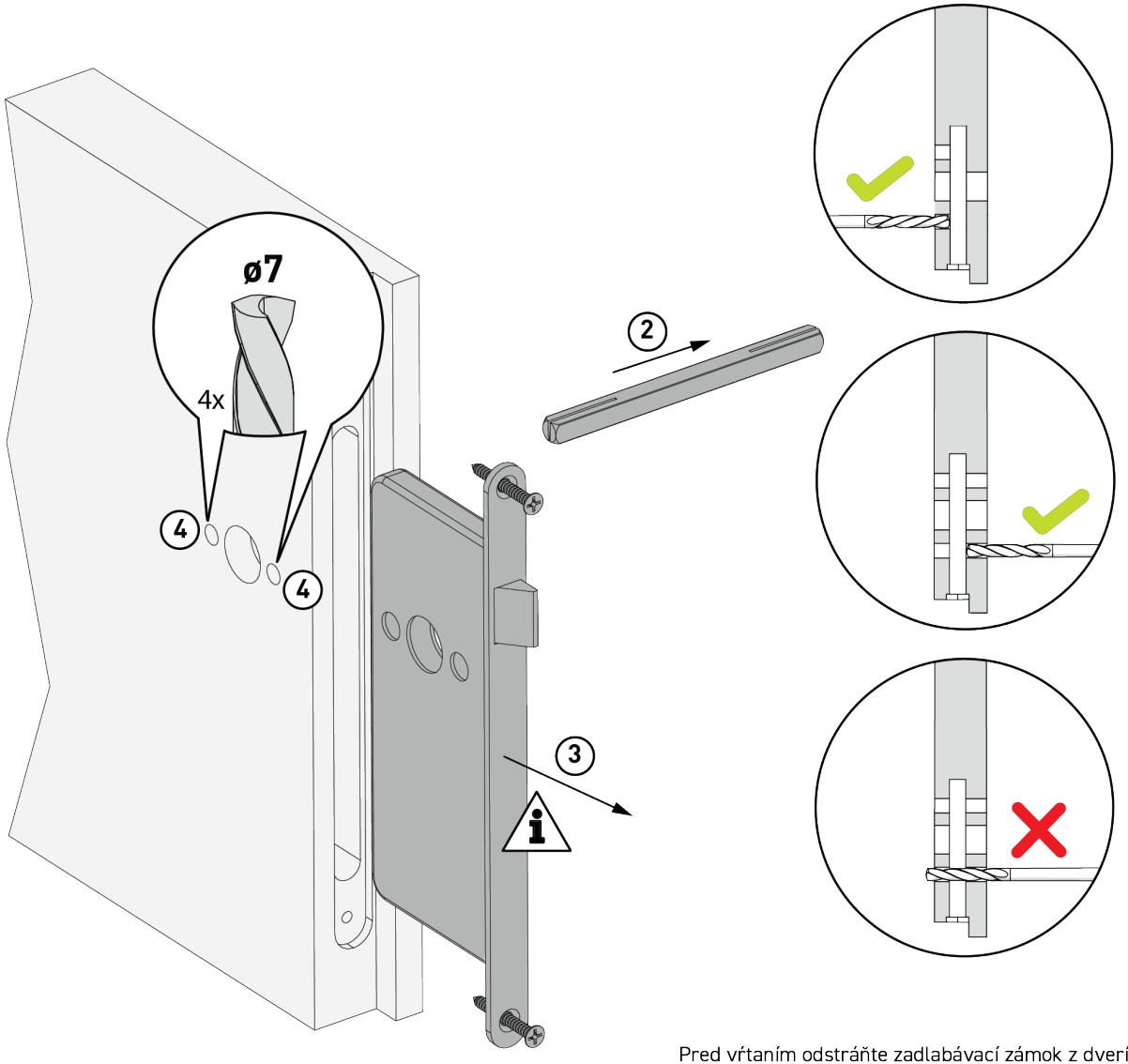

Pred vŕtaním odstráňte zadlabávací zámok z dverí!
Potrebné vŕtanie z oboch strán dverí.

Montážny návod na vŕtanie - pre rozety BB, PZ, WC

MPK - PERFECTA - RT / MPK - IMPRESSA - OR

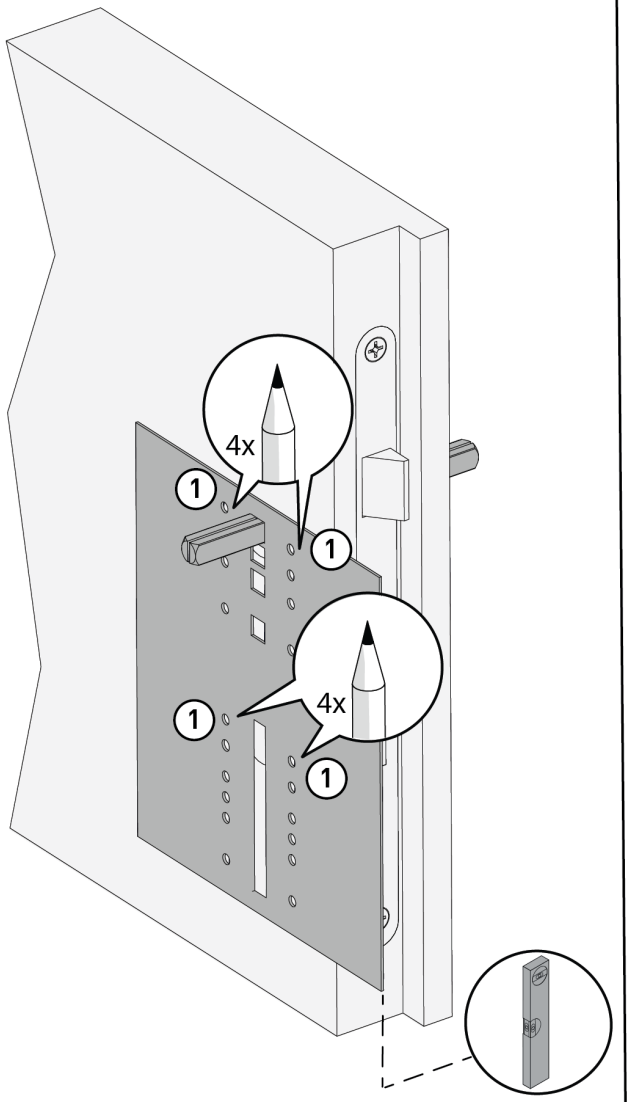

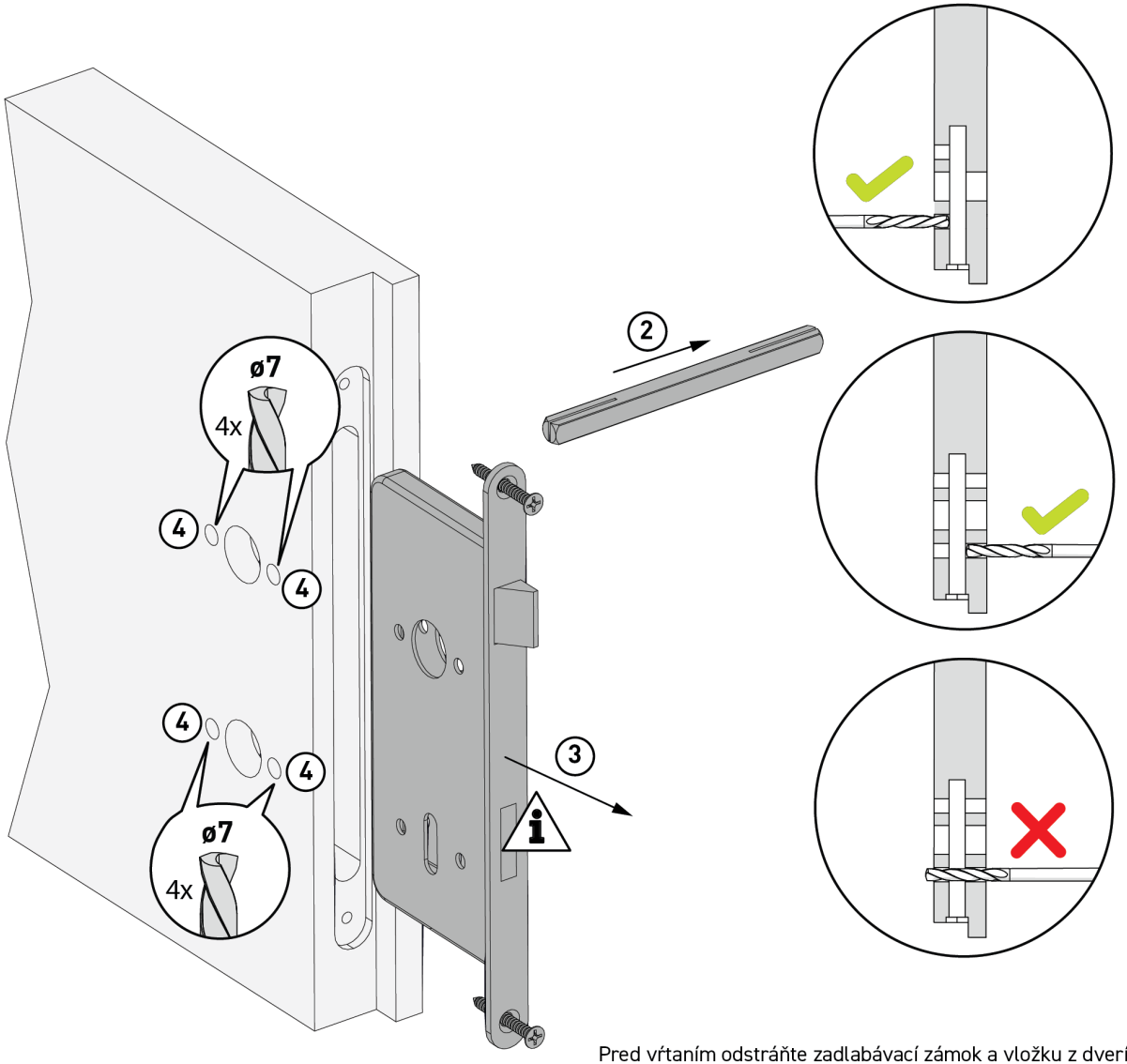

Pred vŕtaním odstráňte zadlabávací zámok a vložku z dverí!
Potrebné vŕtanie z oboch strán dverí.

Montážny návod - bez spodnej rozety

MPK - PERFECTA - RT / MPK - IMPRESSA - OR

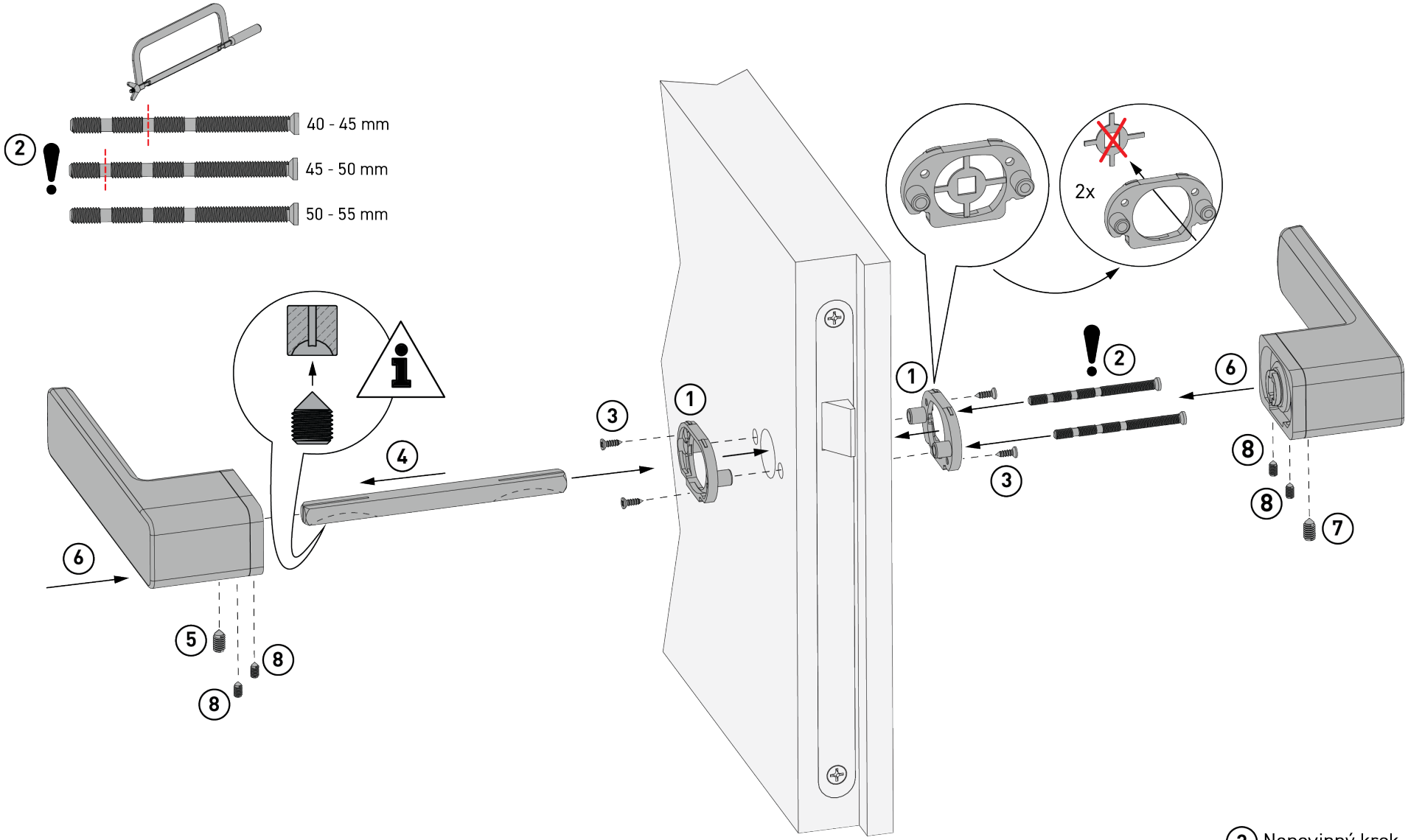

3 Nepovinný krok

Montážny návod - rozety BB

MPK - PERFECTA - RT / MPK - IMPRESSA - OR

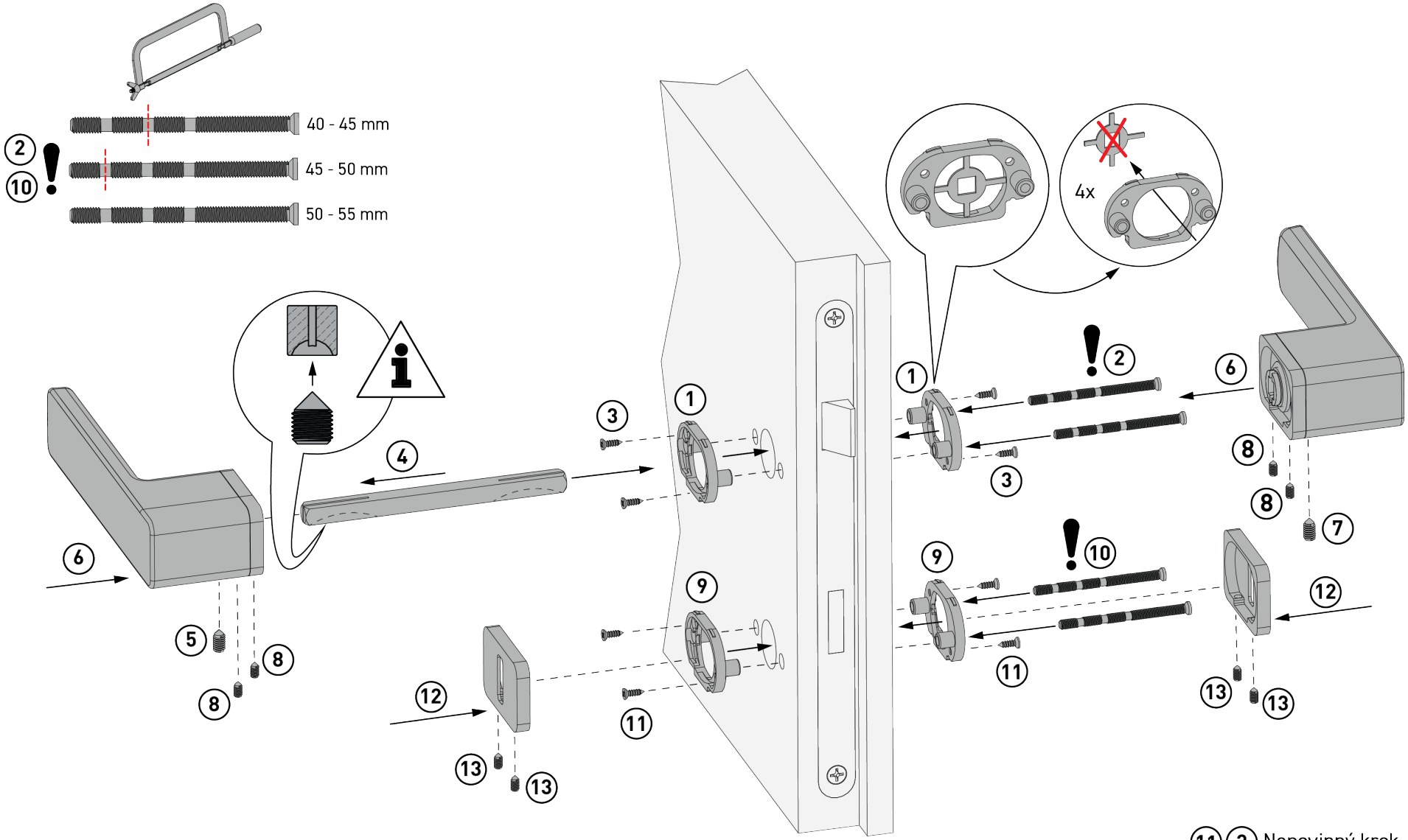

11 3 Nepovinný krok

Montážny návod - rozety WC
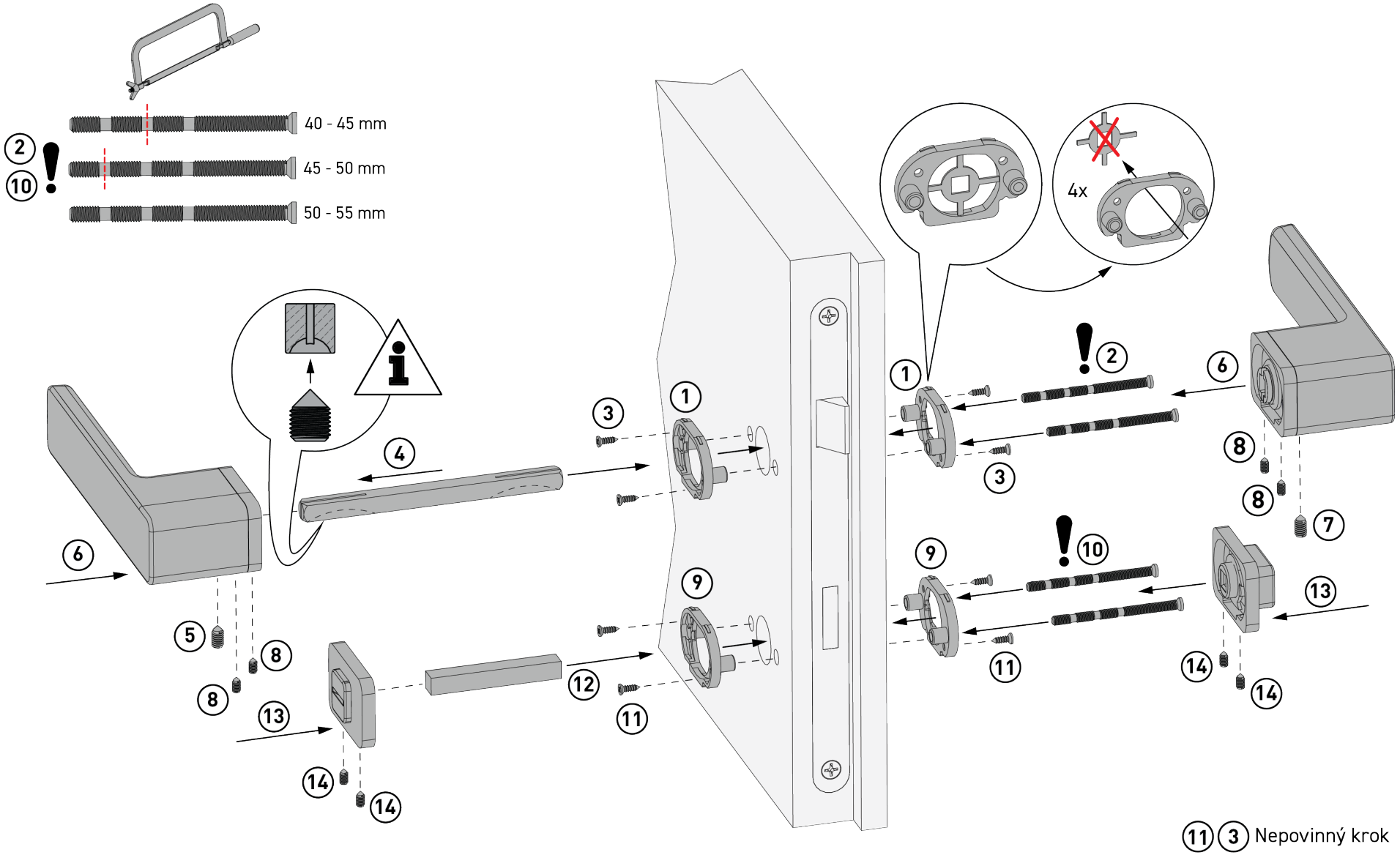
MPK - PERFECTA - RT / MPK - IMPRESSA - OR